TrolleyTote

CH

Quick MTX Track

- 最大乘載重量: **9 kgs/ 19.8 lbs**
- 請於第一次使用前詳細閱讀此操作手冊

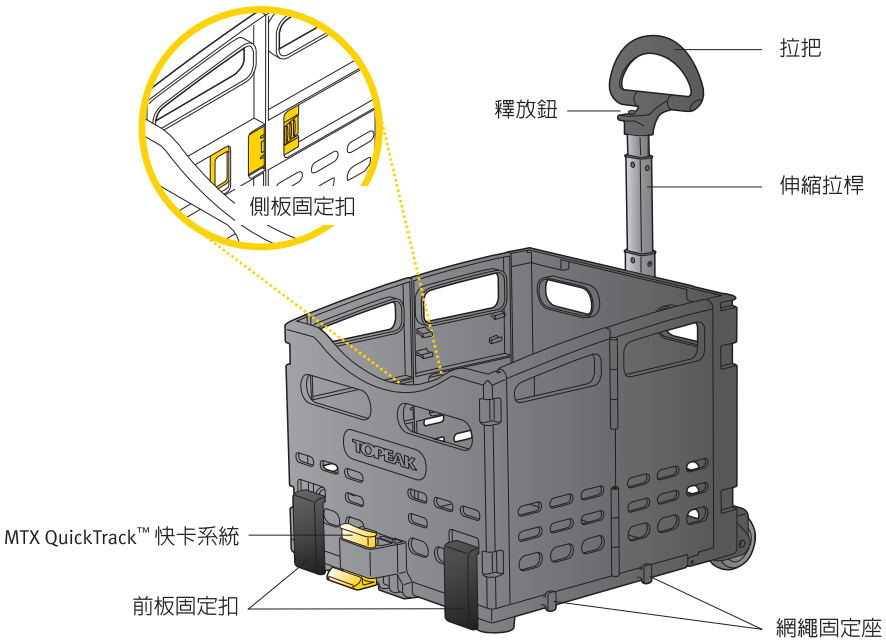

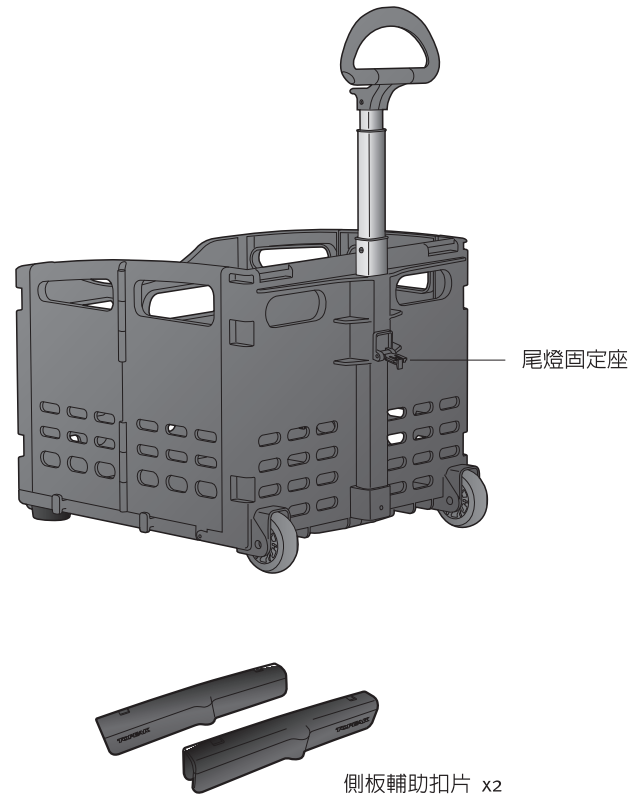

操 作 指 南 – 展 開

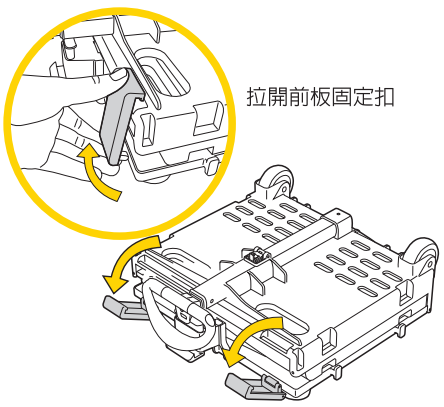

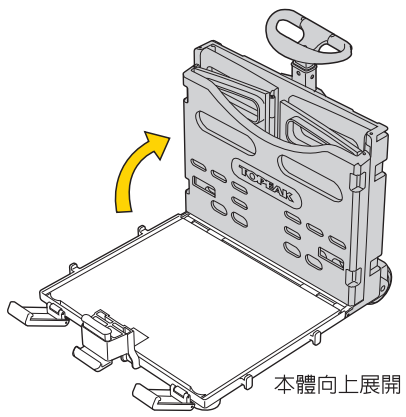

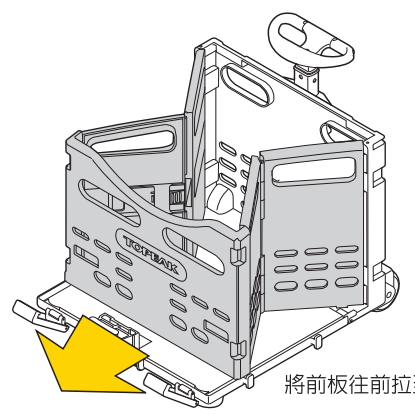

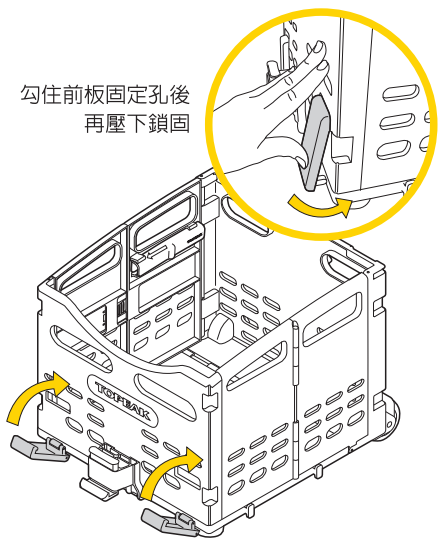

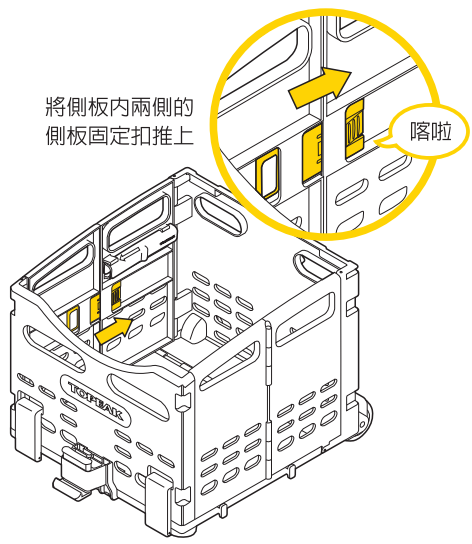

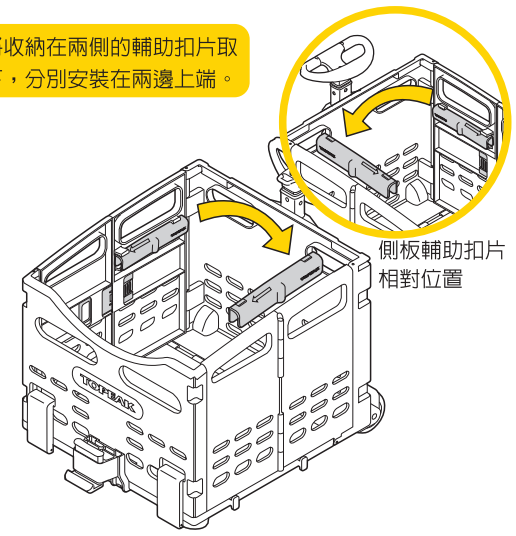

重 要 事 項

1

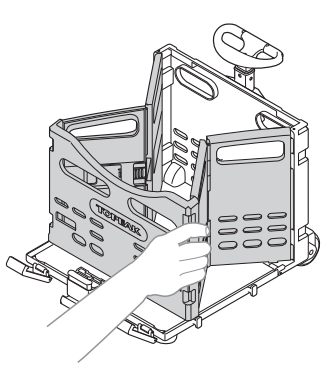

操作本體展開與收折時，
請將您的手指遠離轉軸。

2

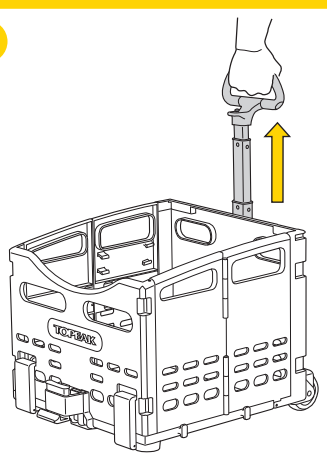

可直接往上拉起伸縮桿至固定位置。

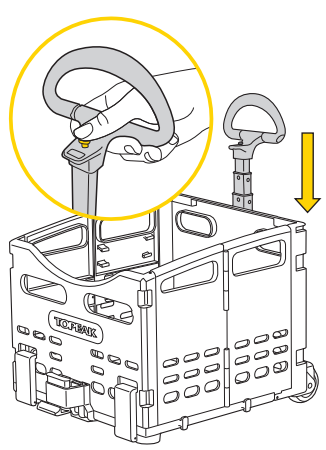

收回伸縮桿時，
請同時按釋放鈕並向下推。

3

注意事項

在安裝或拆卸輔助扣片時，請確認扣片上方箭頭符號需朝前方。

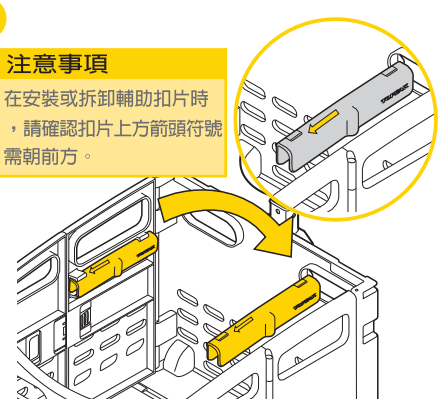

請確認輔助扣片的安裝位置是否正確。

操作指南－收合

移除輔助扣片，
並收納於兩邊內側。

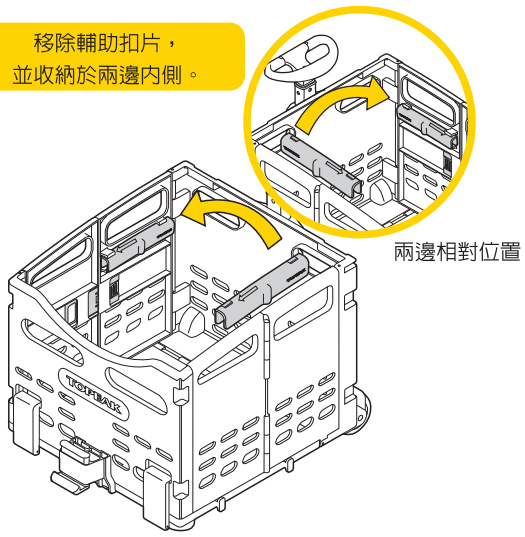

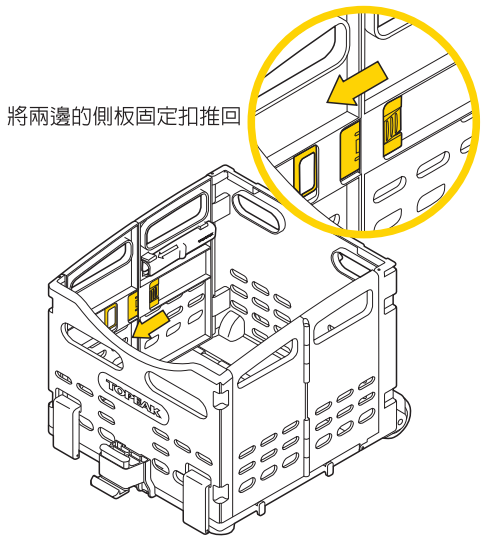

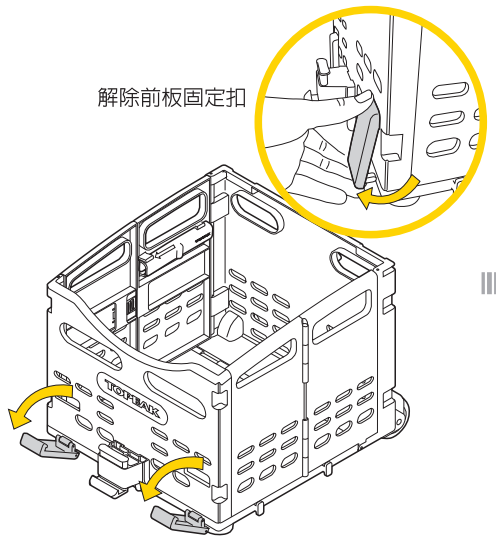

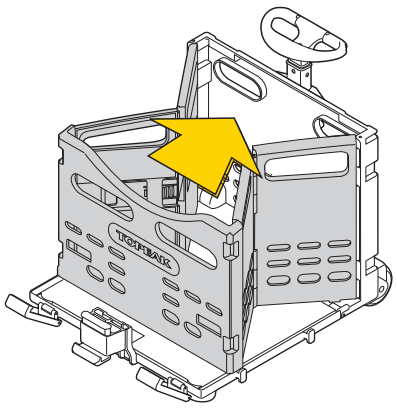

將前板往後推至定位

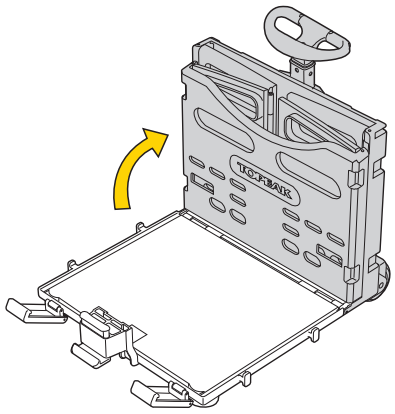

將本體向下收折

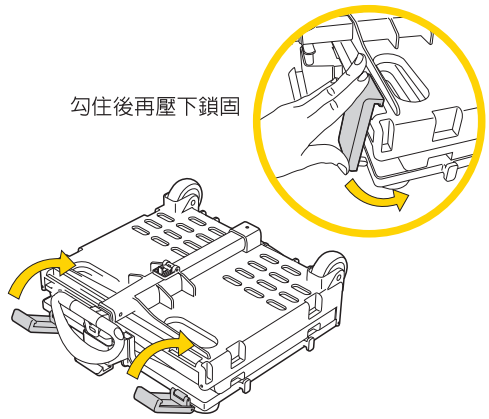

重 要 事 項

1. **TrolleyTote** 是專為搭載貨物設計的，請不要乘載孩童或是動物。
2. 確認您的貨物是穩固的放置在籃中。
3. 在騎乘前請確認是否已安裝尾燈。（關於尾燈選用的相關條件與規定，請根據所在地的國家法令。）
4. 在裝載貨物之前，請確認滑軌扣與快扣固定勾已固定在正確位置。
5. 最大承載重量為 **9kg**，請不要超過此限制。

收納側板輔助扣片

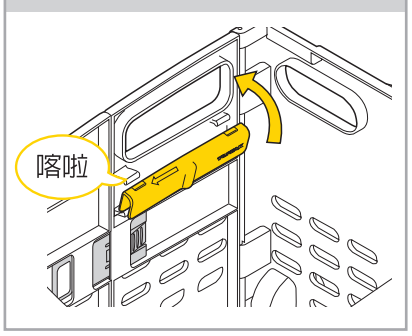

選 購 配 件

可各別購買

Cargo Net

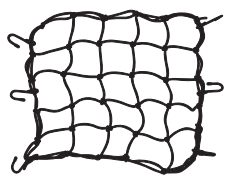

Art no. TCN02

RedLite UFO

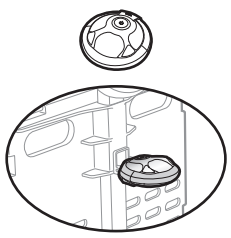

Art no. TMS017

RedLite

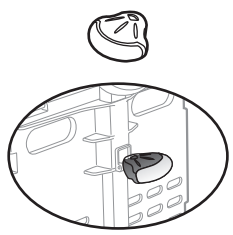

Art no. TMS004

安 裝 至 貨 架 上

1 收折狀態

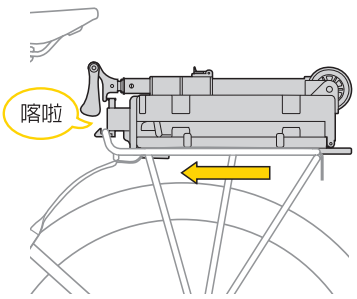

2 展開狀態

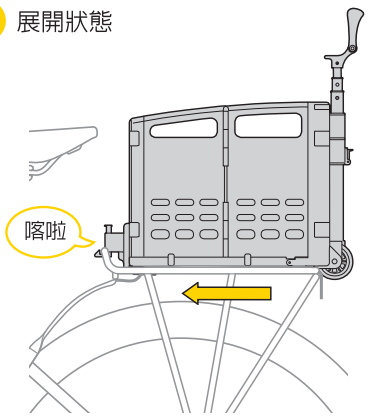

重 要 事 項

- 本產品裝上貨架前，請記得將伸縮桿收回。
- 本產品是專為搭載貨物設計的，請不要乘載孩童或是動物。

安 裝 保 護 網

建議使用彈性繩或是保護網以固定貨物，使用前請確認貨物已確實放妥。

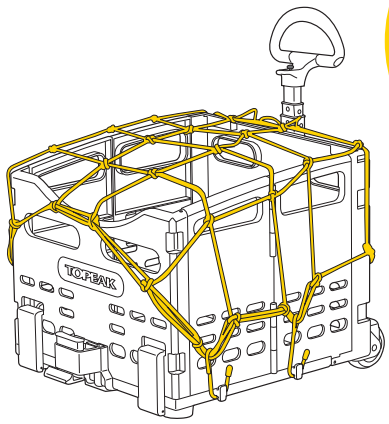

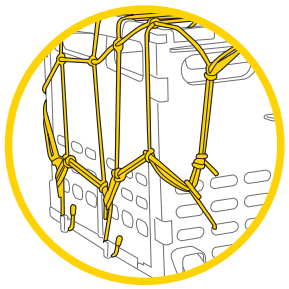

後方狀態

產 品 保 固

二年品質保證，包含機械零件的製造瑕疵部份。

保固要求

申請保固期限中的服務，須檢具原購買時之發票，若無法提供，則其保固期限將自製造日期開始算起。若因使用者不慎摔壞、使用不當、自行改裝、更改系統或未能按照說明書上的正確操作方式，本產品將不被列入保固範圍。

* 本公司保留產品規格變更之權利。

Topeak產品僅有在本公司授權的專業經銷商購買，才能享有保固的權利。
Topeak產品相關的資訊，請洽詢**Topeak**當地授權的經銷商，或聯絡
台灣 捷安特 服務專線：**0800-461406**
中國上海 海伯司達 服務專線：**(021) 6165-7101**
網址：**www.topeak.com**

Copyright © Topeak, Inc. 2010

M-TB2008-GB 01/10